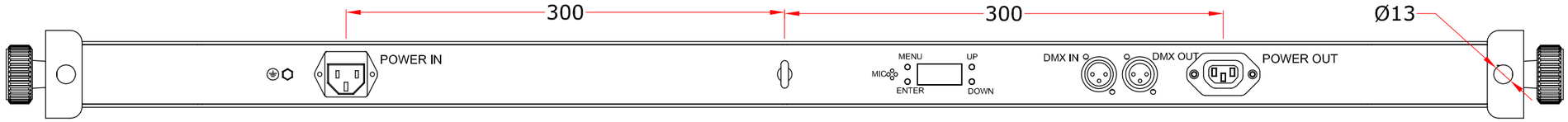

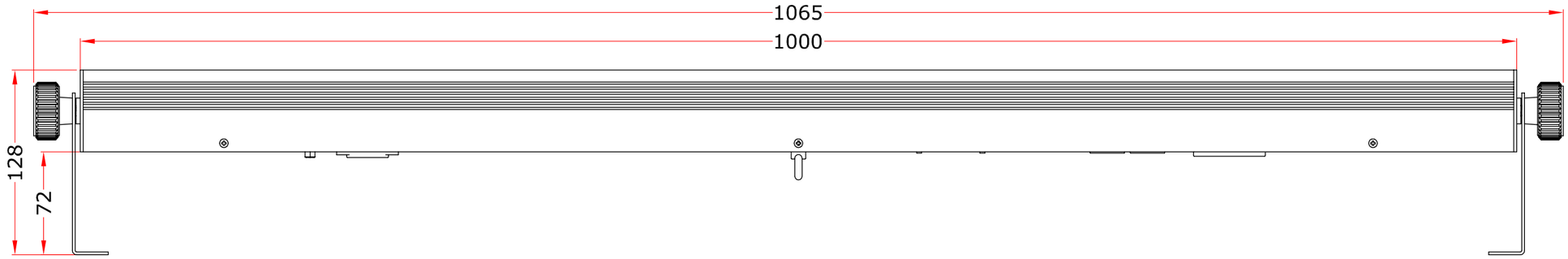

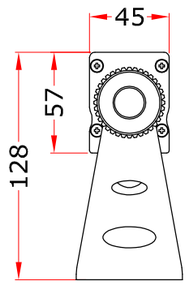

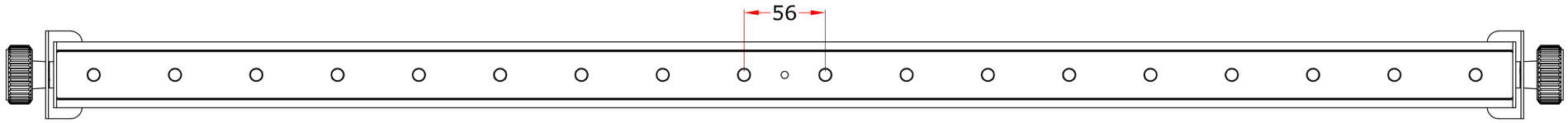

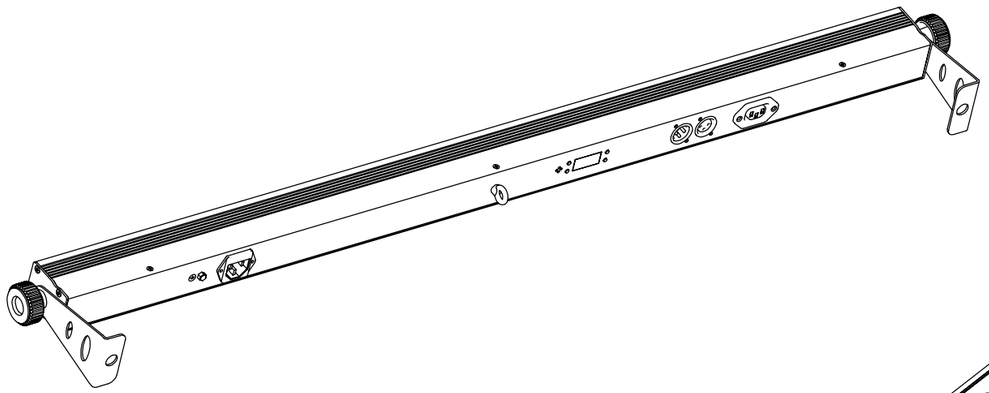

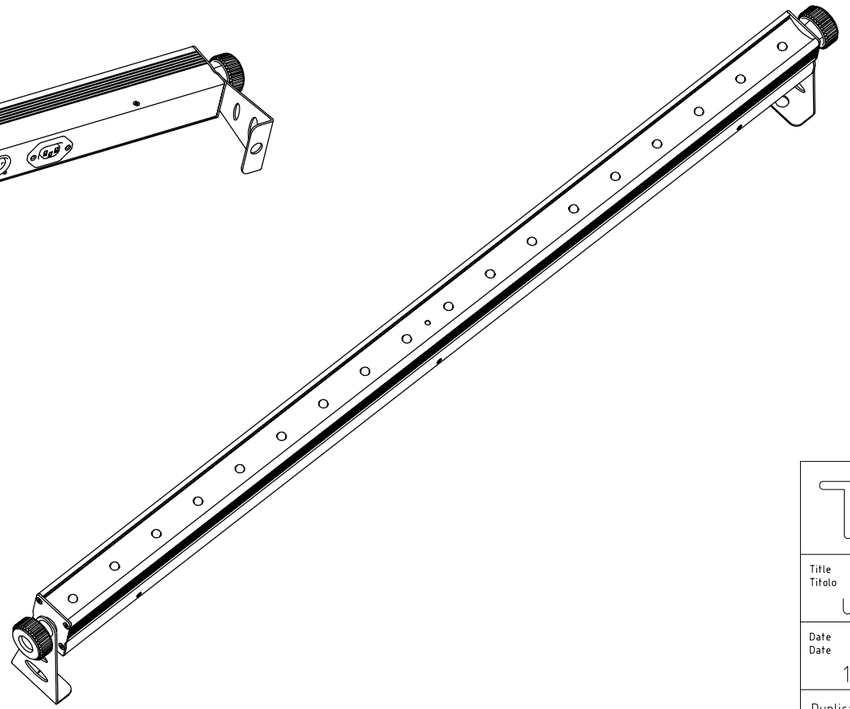

All dimensions are in mm
Le misure sono espresse in mm

TRIBE		Drawing number Disegno numero	
Title Titolo UVSTRIP18		Draw description Descrizione disegno	
Date Date 18-09-2017	Revision N. Versione N° 001	Sheet Foglio 01 of di 01	Checked Controllato

Duplication of this drawing, either full or in part, is strictly prohibited without prior written authorization of Music&Lights
Questo disegno non può essere copiato, riprodotto, mostrato a terzi senza autorizzazione della Music&Lights